0 601 615 703

Issue / Stand 00-10-06

Fig./Abb. 1

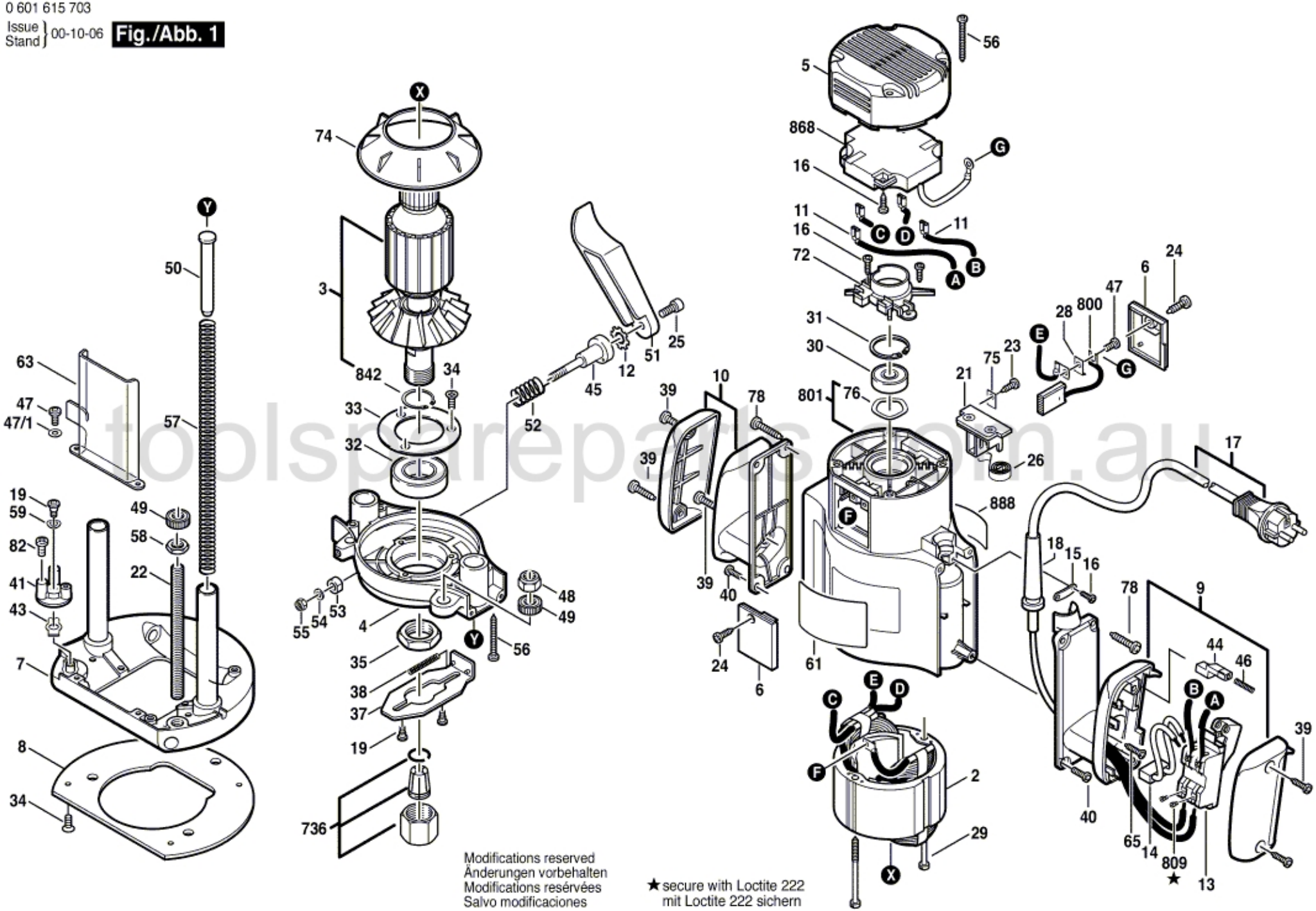

Modifications reserved
Änderungen vorbehalten
Modifications resérvées
Salvo modificaciones

★ secure with Loctite 222
mit Loctite 222 sichern

toolspareparts.com.au